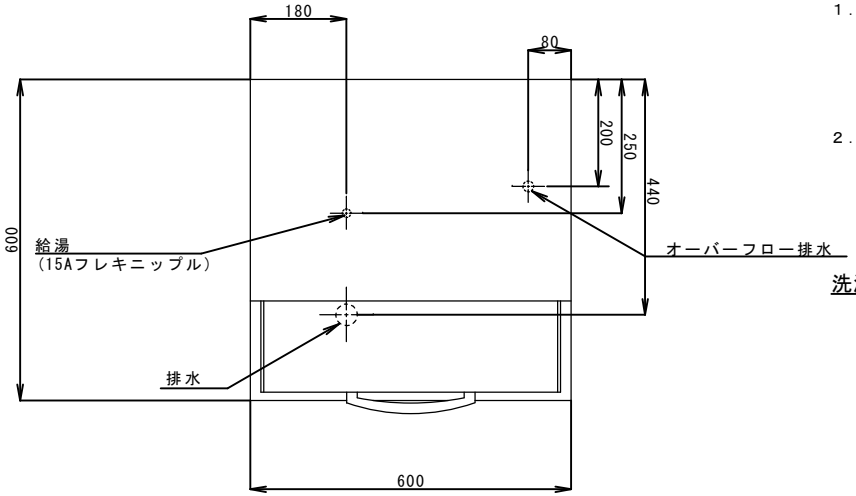

特記事項

1．設置条件

設置場所、給排水、電源等は取扱い説明書・据付け工事説明書に従って正しく行って下さい。

本体設置スペースは１０ｍｍ程度余裕をとって下さい。

2．使用条件

周囲温度５～３５℃、相対湿度８５％以下

給水圧ゲージ圧０．０５～０．３MPa,電圧変動　±１０％

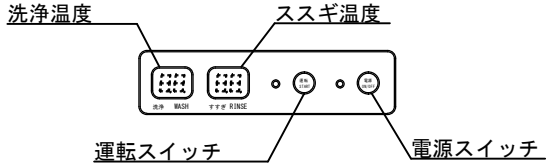

操作パネル詳細

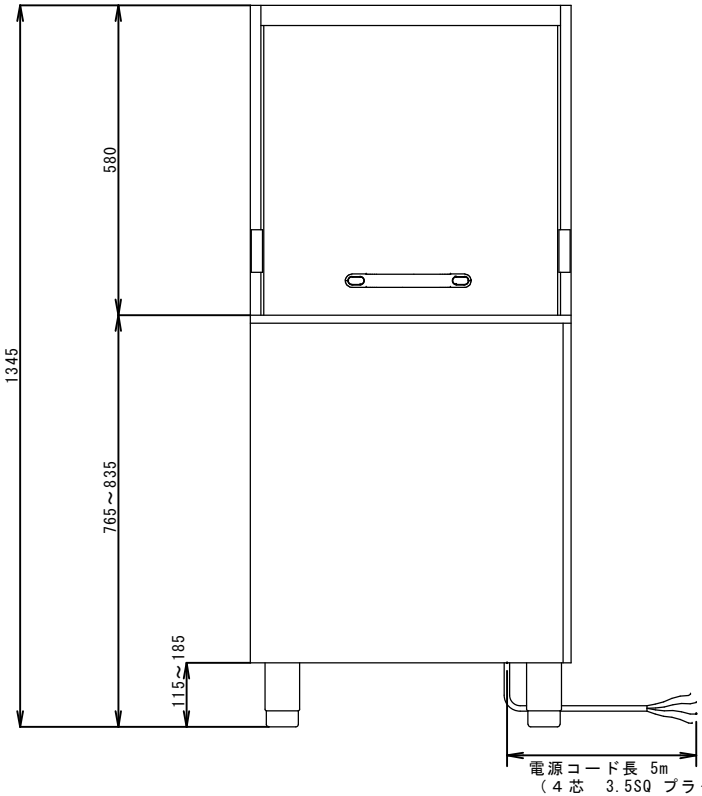

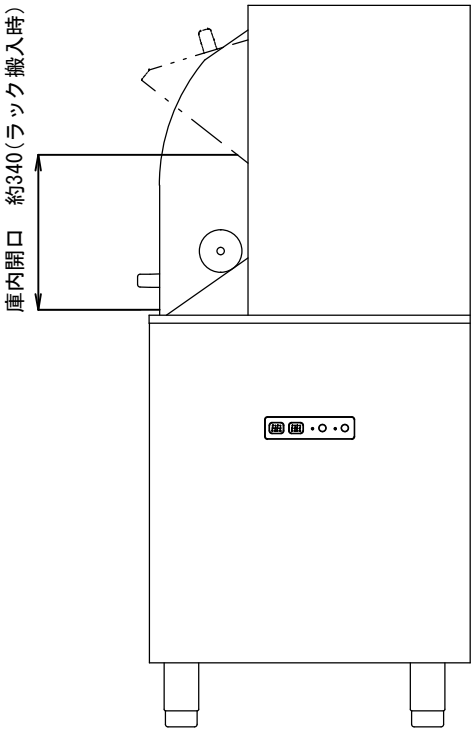

製品名		食器洗浄機　コンパクト　ドア　タイプ		
品番		DJWE-450F(V)-L		
外形寸法 (mm)		600 × 600 × 1345　（突出部除く）		
		ラック搬入時　340		
本体重量		100kg		
ラック寸法 (mm)		500 × 500		
材質	外装	ステンレス鋼板/SUS304		
	扉	ステンレス鋼板/SUS304		
	内装	ステンレス鋼板/SUS304		
性能	処理能力	５５ラック／時		
	グラス（個/時）	茶碗（個/時）	中皿（枚/時）	丼（個/時）
	1980	1375	1100	880
洗浄サイクル	洗浄時間	洗い	休止	ススギ
		50秒	5秒	10秒
	洗浄	上部固定ノズル		下部回転ノズル
		ポンプ出力　3相200V		
		600W (50/60Hz)		
		吐出流量	ヒーター	温度
		130L	1Kw	60℃
	ススギ	上部固定ノズル		下部回転ノズル
		ポンプ出力　単相200V		
		90W (50/60Hz)		
		吐出流量	ヒーター	温度
		18L/min	3kw	80℃
温水使用量 (L)		2～6L/回		
洗浄タンク容量		34.5 L		
ススギタンク容量		11.5L		
洗浄タンク給湯方式		マイコンによる自動給湯（回数）		
洗浄水排水方式		オーバーフロー式(洗浄運転時)/オーバーフロー栓抜取式(完全排水時)		
洗浄運転		扉開閉による運転（ドアスイッチ）		
洗剤供給方式		内臓　自動定量方式（無泡性液体洗剤）		
安全装置		ドアスイッチ/バイメタル温度感知/空焚き防止		
電気定格	電源	3相　200V　50/60Hz		
	消費電力	4.0ｋｗ（最大消費電力）		
	運転電流	※手元開閉器容量　20A以上		
電源コード	長さ	５ｍ		
	プラグ	無し		
	アース線	５ｍ		
配管口径		①給湯管	R1/2	
		②洗浄タンク排水管	フレキシブルホース(内径30mm)	
		③すすぎタンクオーバーフロー	フレキシブルホース(内径30mm)	
付属品		ラック2個(プレートトレー・フラットトレー)		

※仕様は改良により一部変更する場合があります。

シェルパ株式会社
Sherpa co.,LTD.

図面番号		改訂	改訂日	DESIGN	SCALE	品名	業務用食器洗浄機
			20230621	T.SEKI	1/10	品番	DJWE-450F(V)-L
作成日	2018.03.20 (Y.HAYAKAWA)			2018.1.11			